本製品の生産は終了しました。記載されている情報は生産終了時点のものですので、情報が古かったり、リンクが切れている場合がございますが、ご了承ください。

製品外観

各部名称

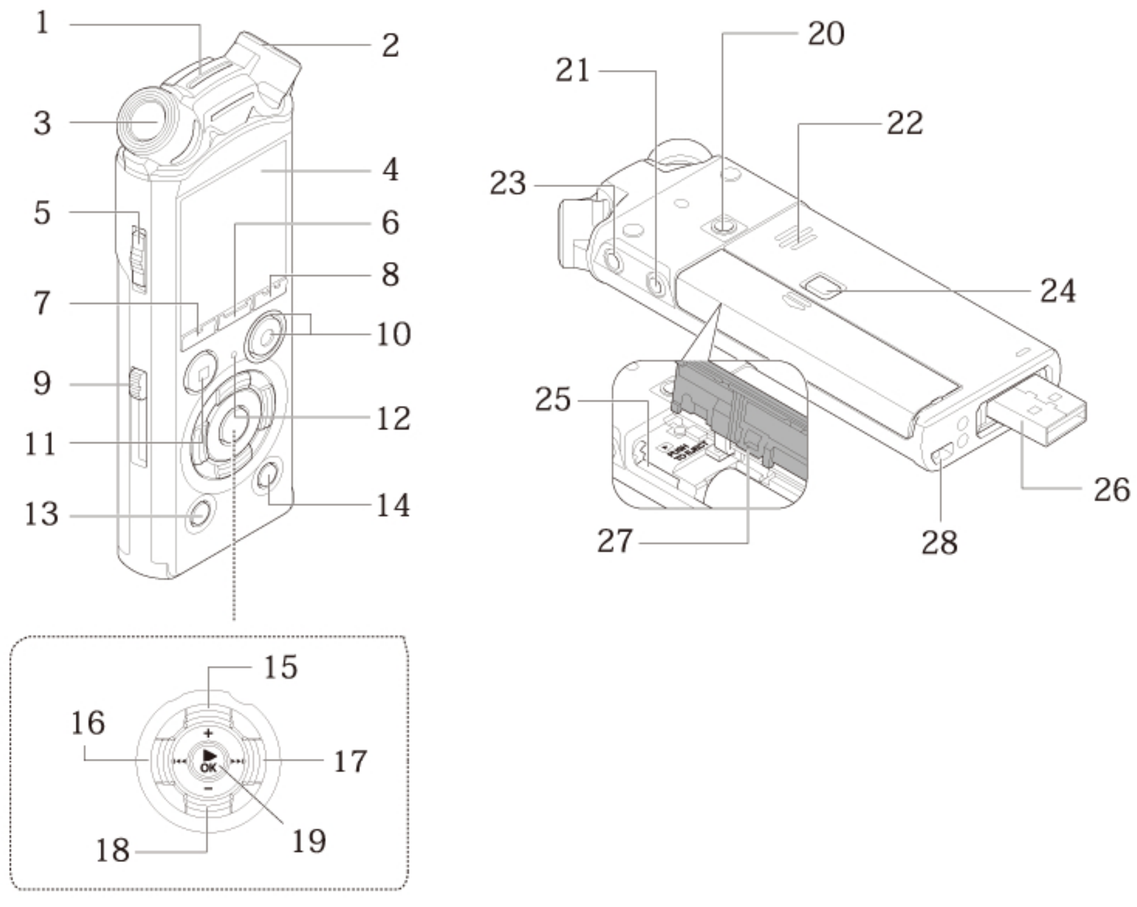

1. 内蔵センターマイク
2. 内蔵ステレオマイク（R）
3. 内蔵ステレオマイク（L）
4. ディスプレイ
5. POWER/HOLD スイッチ
6. MENU/SCENE ボタン
7. F1 ボタン
8. F2 ボタン
9. USB 端子スライドレバー
10. RECボタン/録音表示ランプ
11. STOPボタン
12. PEAK表示ランプ/LED表示ランプ
13. ERASEボタン
14. LISTボタン
15. ＋ボタン
16. 早戻しボタン
17. 早送りボタン
18. －ボタン
19. OKボタン
20. アタッチメント取り付け穴
21. マイクジャック
22. 内蔵スピーカー
23. イヤホンジャック
24. 電池蓋/カードカバーロックボタン
25. microSDカードスロット
26. USB端子/USB端子カバー（格納式）
27. 電池蓋/カードカバー
28. ストラップ取り付け部

OM Digital Solutions
© 2021 OM Digital Solutions Corporation